E-ZU

Zugstangenumlenkung
pull rod deflection

dargestellt / shown:
E-ZU

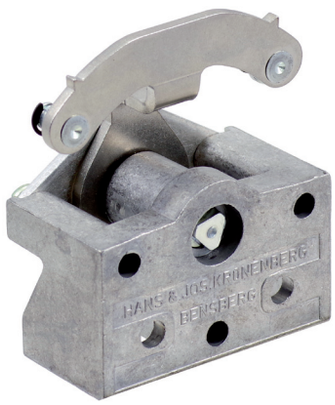

Merkmale

- 90° Umlenkung der Betätigungsrichtung
- großer Drehbereich von 205°, dadurch mehrere Montagepositionen möglich
- Dreikant zur Notentriegelung bodenseitig an der Lagerachse
- robuste Metallkonstruktion
- präzise, langlebige Lagerung

features

- 90° deflection of the actuation direction
- large range of rotation of 205°, thus several mounting positions possible
- triangle for emergency release base side at the bearing axis
- robust metal construction
- precise, durable bearing

Bestellangaben / order information codes:

E-ZU	Zugstangenumlenkung 90° pull rod deflection 90°

Technische Daten:

Gehäuse	Aluminiumdruckguss
Zugkraft	maximal zulässig 100 N
Umgebungstemperatur	-30 °C bis +80 °C
Gebrauchslage	beliebig
Gewicht	202 g

technical data:

enclosure	aluminium diecast
pulling force	maximum permissible 100 N
ambient air temperature	-30 °C up to +80 °C
customary position	any
weight	202 g

Montagepositionen) / mounting positions*):*

dargestellt: Verbindungsstange nach rechts
shown: connecting rod to the right

horizontal 0° / horizontal 0°

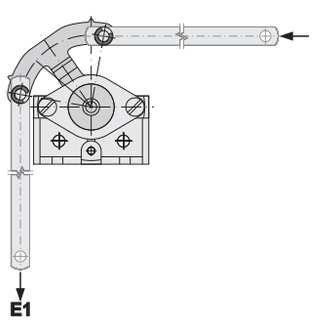

vertikal 90° / vertical 90°

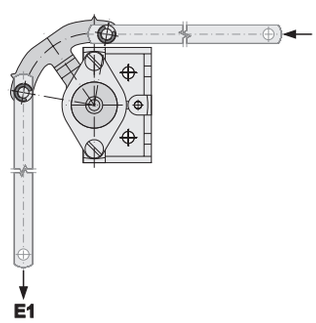

gedreht 45° / turned 45°

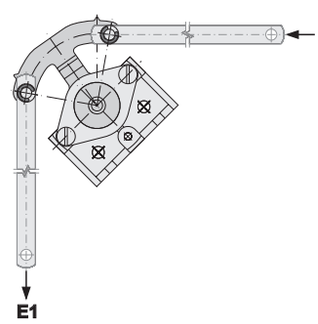

E1 *Entriegelungsrichtung / unlocking direction*

**) Technische Details zur Montage (Installation) bitte separat anfordern!*
Please ask for our technical details for mounting (installation) separately!

Zubehör / accessories:

Y	Verbindungsstange zur Betätigung von Türverriegelungen mit Zugstange (.10), Lochabstand in mm angeben connecting rod for actuation of door interlocks with pull rod (.10), indicate hole spacing in mm

Geräteabmessungen / device dimensions:

dargestellt / shown:
***E-ZU,** Montageposition horizontal*
***E-ZU,** mounting position horizontal*

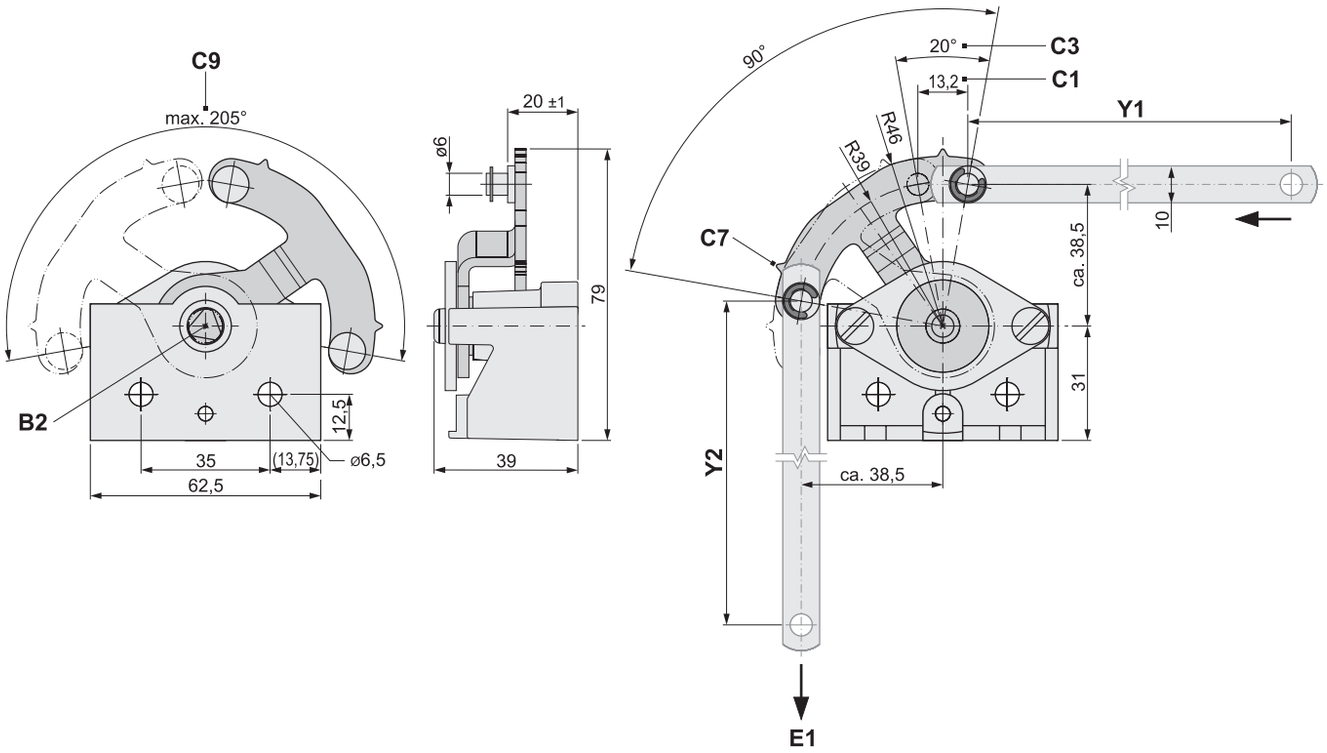

B2 *bodenseitiger Dreikant zur Notentriegelung*
base side triangle for emergency release

C1 *Hub der Zugstange / stroke of the pull rod*
C3 *Betätigungswinkel / actuation angle*
C7 *Orientierungsnocken / orientation cam*
C9 *großer Drehbereich ermöglicht horizontale, vertikale oder 45° gedrehte Montageposition*
large rotation range allows horizontal, vertical or 45° turned mounting position

E1 *Entriegelungsrichtung / unlocking direction*

Y1 *Verbindungsstange zur Türverriegelung (Lochabstand in mm angeben)*
connecting rod to the door interlock (indicate hole spacing in mm)
Y2 *Verbindungsstange zum Antrieb (Lochabstand in mm angeben)*
connecting rod to the drive (indicate hole spacing in mm)

Beispielanordnung / examplary arrangement:

Technische Details zur Montage (Installation) bitte separat anfordern!
Please ask for our technical details for mounting (installation) separately!

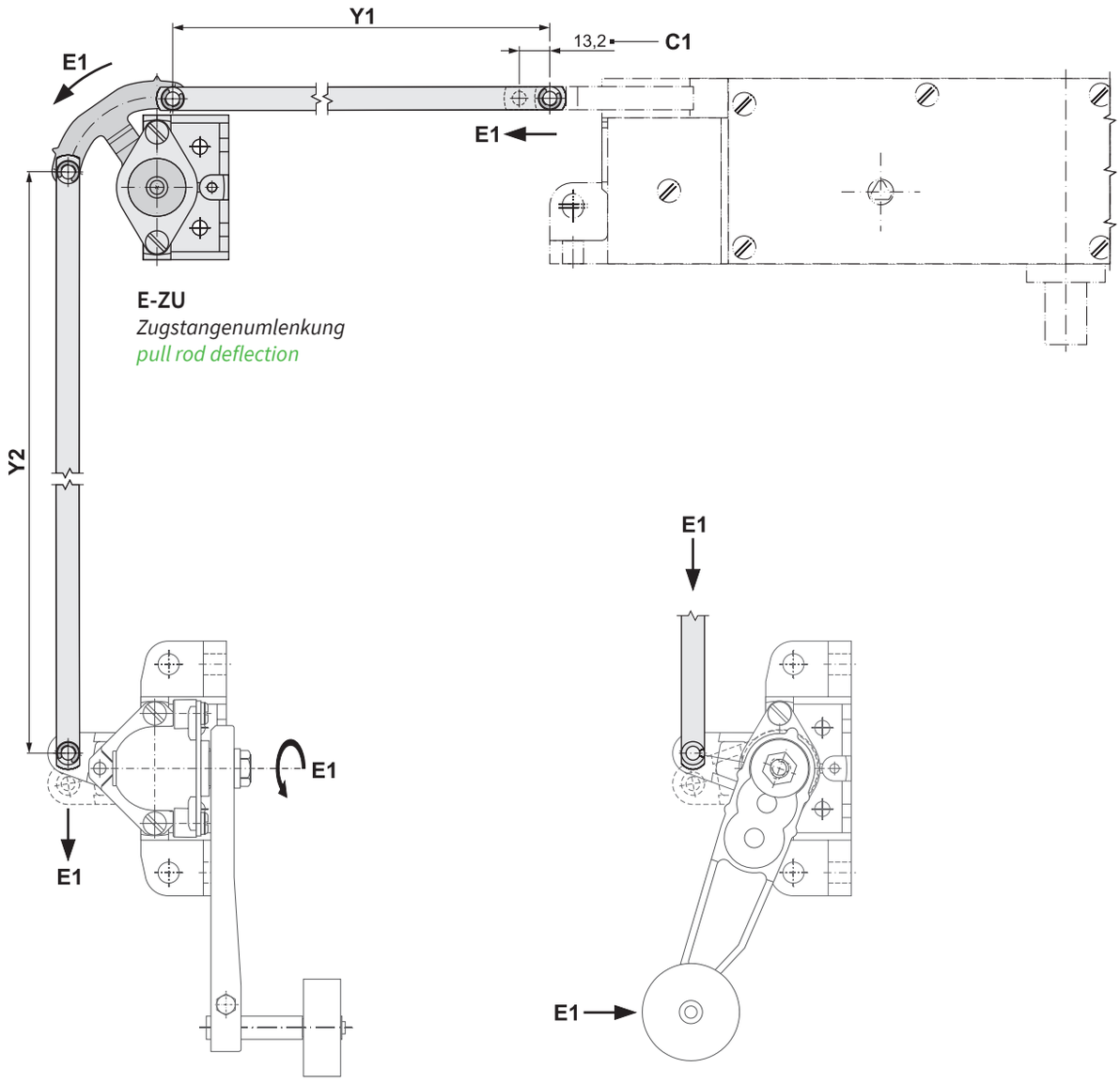

E-ZU
Zugstangenumlenkung
pull rod deflection

U
siehe Datenblatt Umlenklagerbock
see data sheet for reversing bearing block

E
siehe Datenblatt Einfachlagerbock
see data sheet for single bearing block

C1 *Hub der Zugstange / stroke of the pull rod*

E1 *Entriegelungsrichtung / unlocking direction*

Y1 *Verbindungsstange zur Türverriegelung (Lochabstand in mm angeben)*
connecting rod to the door interlock (indicate hole spacing in mm)

Y2 *Verbindungsstange zum Antrieb (Lochabstand in mm angeben)*
connecting rod to the drive (indicate hole spacing in mm)